WAGONNET

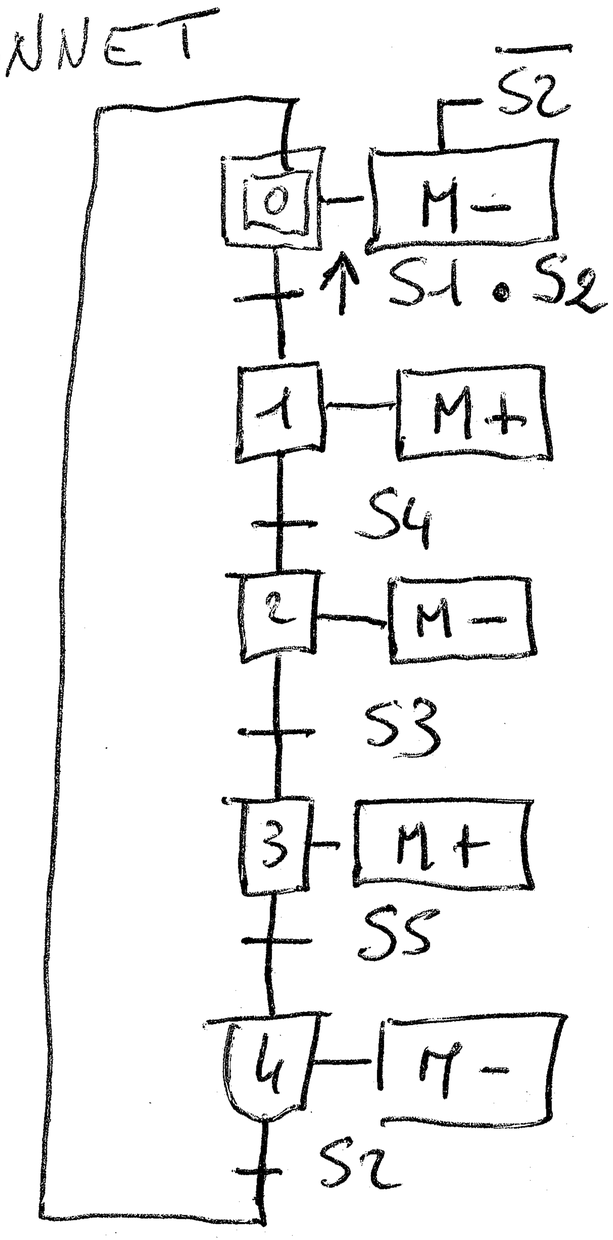


M+ => AVANCE

M− => RECUL

Porte COULISSANTE

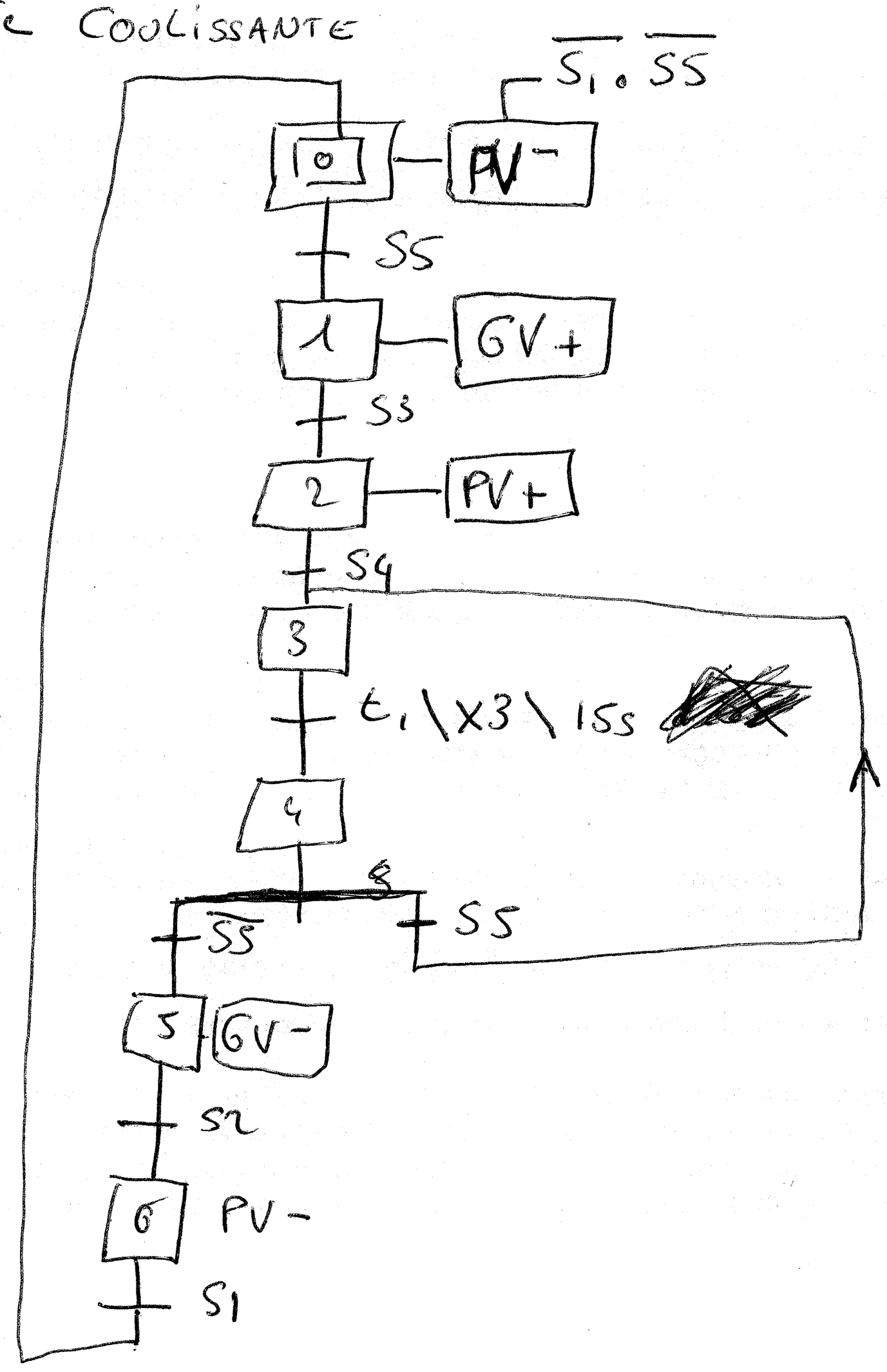

# Pont Roulant

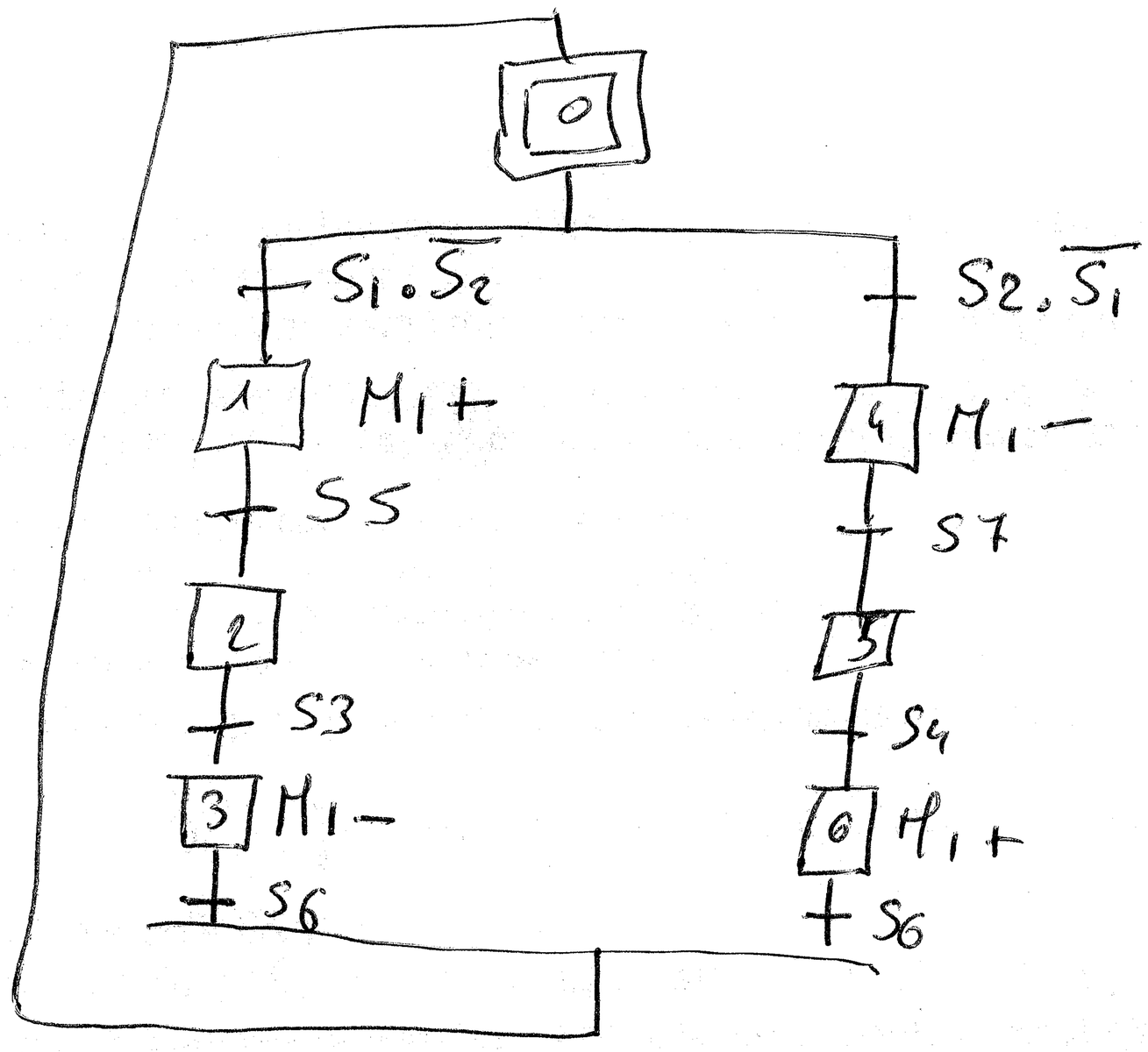


# Transfert de pièce

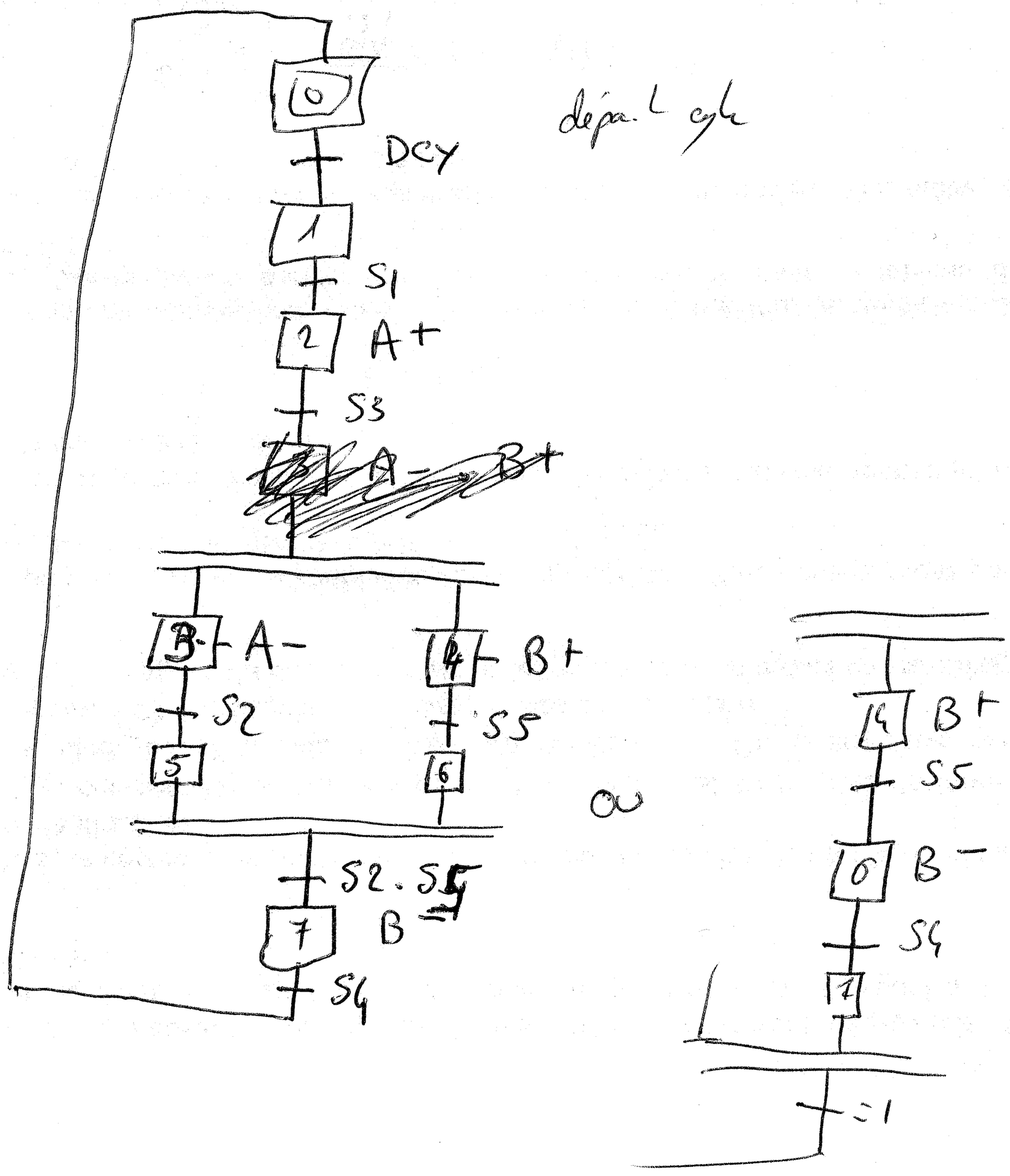
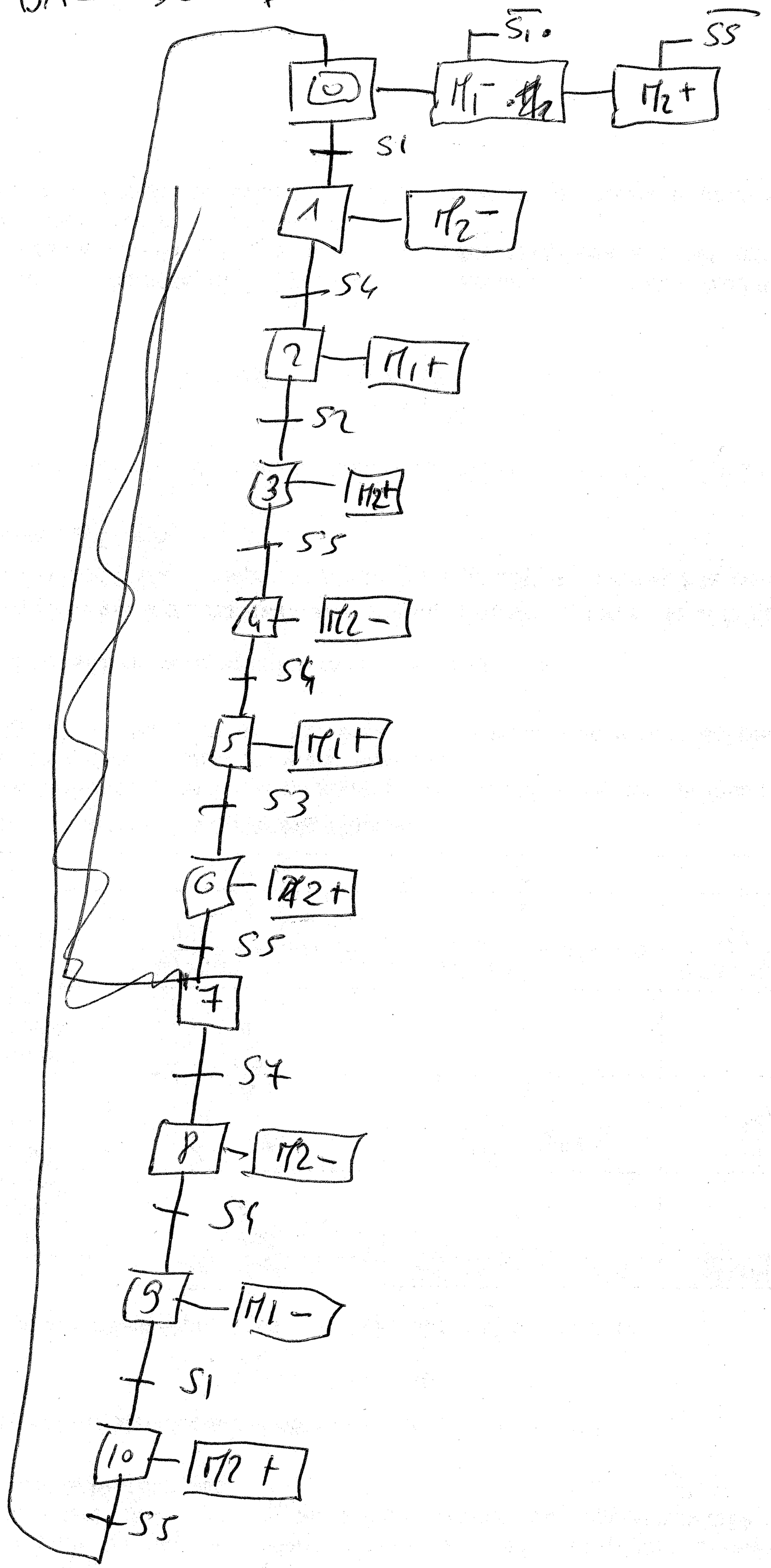
# BAC DE DEGRESSAGE